标记	文件号	修改内容	签名	日期

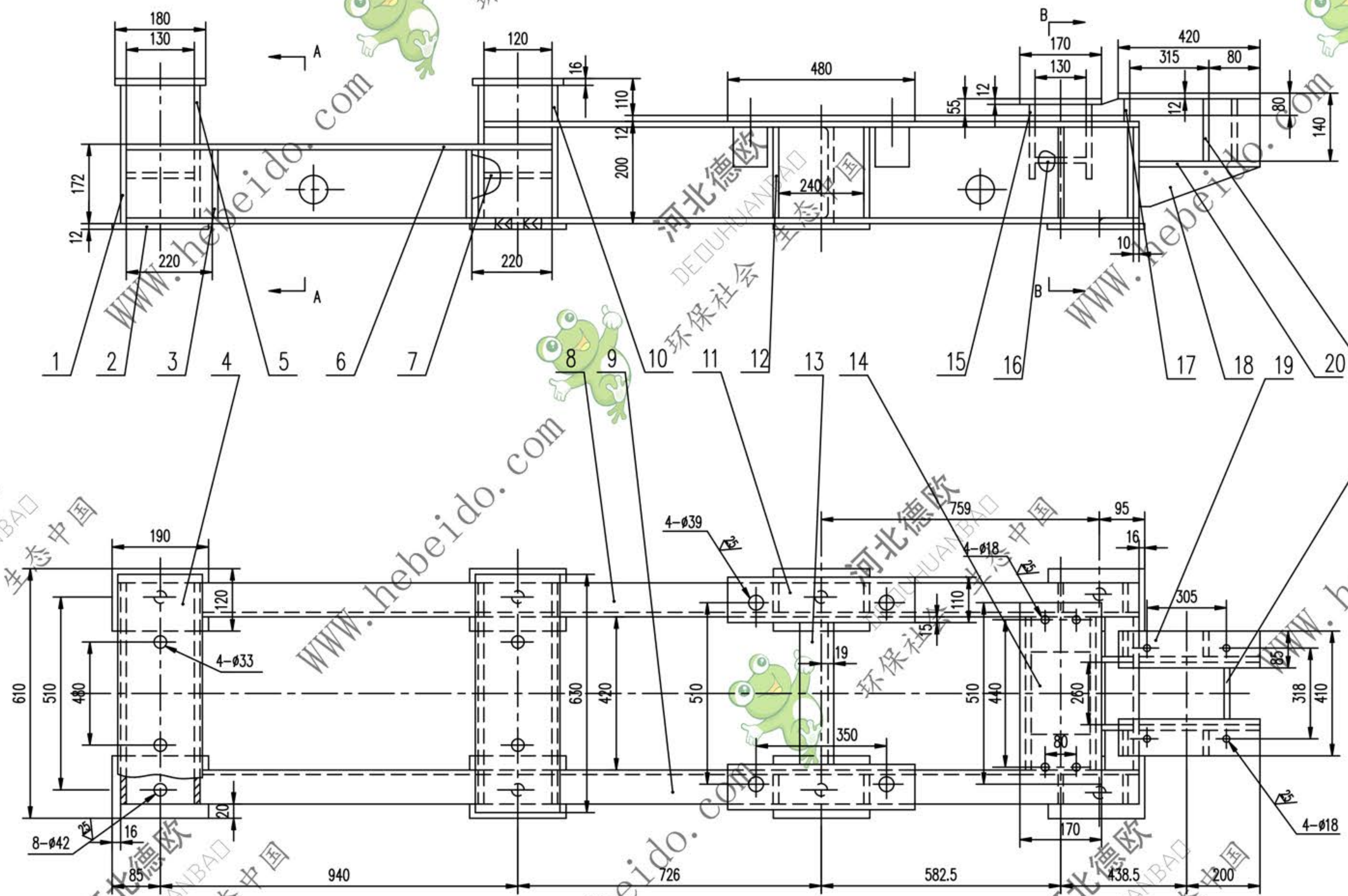

A
A
B
B
180
130
120
16
110
12
200
480
55
12
170
130
420
315
80
12
80
140
172
12
220
220
240
10
1
2
3
4
5
6
7
8
9
10
11
12
13
14
15
16
17
18
19
20
21
22
190
120
4-ø33
4-ø39
4-ø18
759
95
16
305
610
510
480
630
420
510
510
440
260
318
410
85
110
19
350
80
170
20
16
8-ø42
4-ø18
85
940
726
582.5
438.5
200

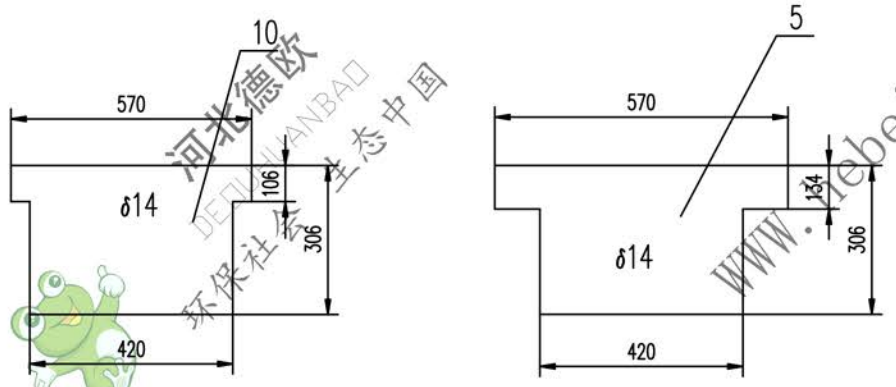

10
570
δ14
106
306
420
5
570
δ14
134
306
420

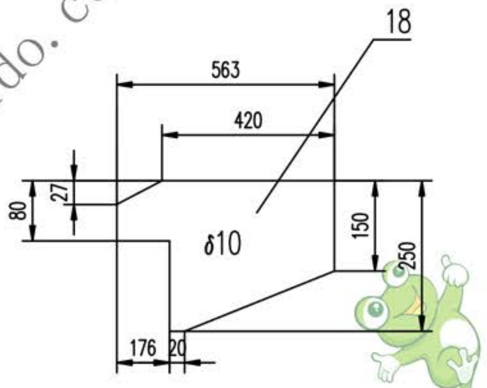

18
563
420
80
27
δ10
150
250
176
20

技术要求

1. 下料周边$\overset{100}{\bigtriangledown}$
2. 所有焊缝均为连续角焊，焊缝高度为被焊件最小厚度

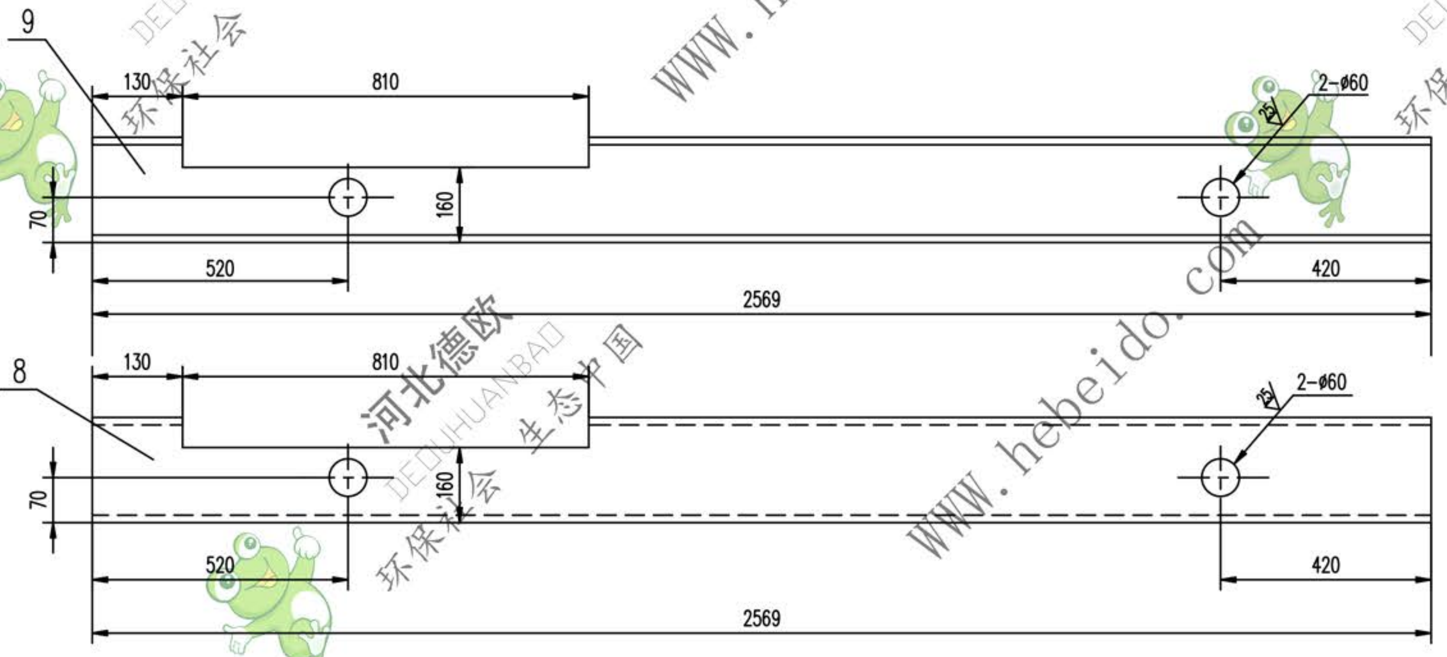

9
130
810
2-ø60
70
160
520
420
2569
8
130
810
2-ø60
70
160
520
420
2569

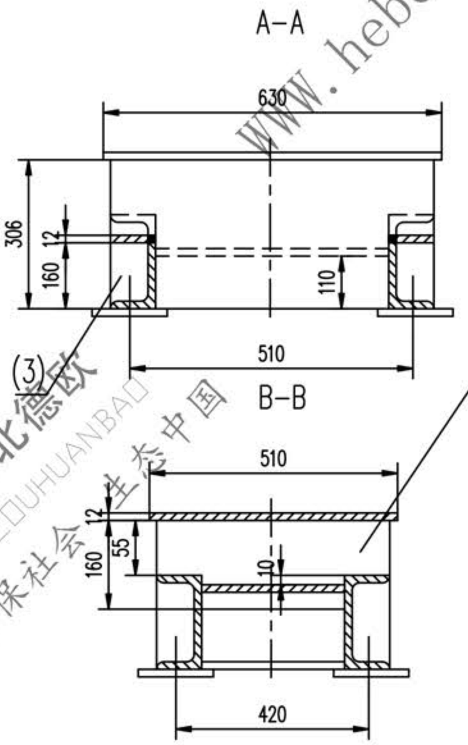

A-A
630
306
12
160
110
510
(3)
B-B
510
(15)
12
55
160
10
420

序号	代号	名称	数量	材料	单重 重量(kg)	总重 重量(kg)	附注
22		钢板 10X140X260	1	Q235-A	2.86	2.86	
21		钢板 10X65X128	2	Q235-A	0.65	1.3	
20		钢板 12X65X386	2	Q235-A	2.36	4.72	
19		钢板 12X85X420	2	Q235-A	3.36	6.72	
18		钢板 δ10	2	Q235-A	7.27	14.54	
17		钢板 10X65X80	2	Q235-A	0.41	0.82	
16		钢板 8X130X420	1	Q235-A	3.43	3.43	
15		钢板 δ10	2	Q235-A	8.8	17.6	
14		钢板 12X170X510	1	Q235-A	8.17	8.17	
13		槽钢 200X75X9-419	2	Q235-A	10.8	21.6	
12		钢板 δ10	10	Q235-A	0.92	0.92	
11		钢板 12X110X480	2	Q235-A	4.97	9.94	
10		钢板 δ14	1	Q235-A	15.87	15.87	
9		槽钢 200X75X9-2569	1	Q235-A	66.1	66.1	
8		槽钢 200X75X9-2569	1	Q235-A	66.1	66.1	
7		钢板 10X130X420	2	Q235-A	4.29	8.58	
6		钢板 12X66X1070	2	Q235-A	6.65	13.3	
5		钢板 δ14	2	Q235-A	16.33	32.66	
4		钢板 16X180X630	2	Q235-A	13.34	26.68	
3		钢板 10X66X160	4	Q235-A	0.83	17.2	
2		钢板 12X120X190	8	Q235-A	2.15	17.2	
1		钢板 14X306X570	1	Q235-A	19.17	19.17	

合同号		底座		ⅡD75.4	
设计	[illegible]	工艺会审		图样标记	重量(kg) 369.9 | 比例
校对		批准	[illegible]		共 页
复核	刘飞	图形输入		德欧环保 DEOUHUANBAO 环保社会 生态中国	第 页
标准化检查		日期	部件		

ⅡD75.4

图纸文件名

A1