DTIID74

标记	文件号	修改内容	签名	日期

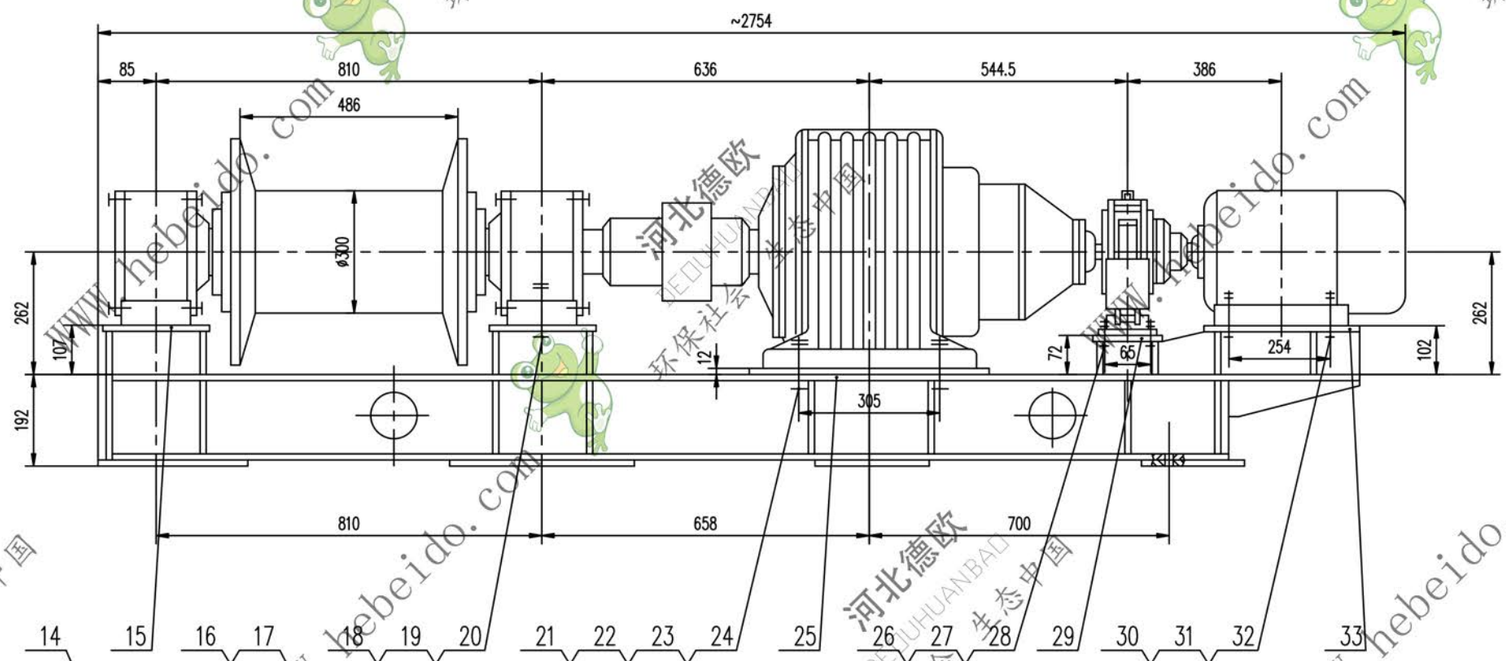

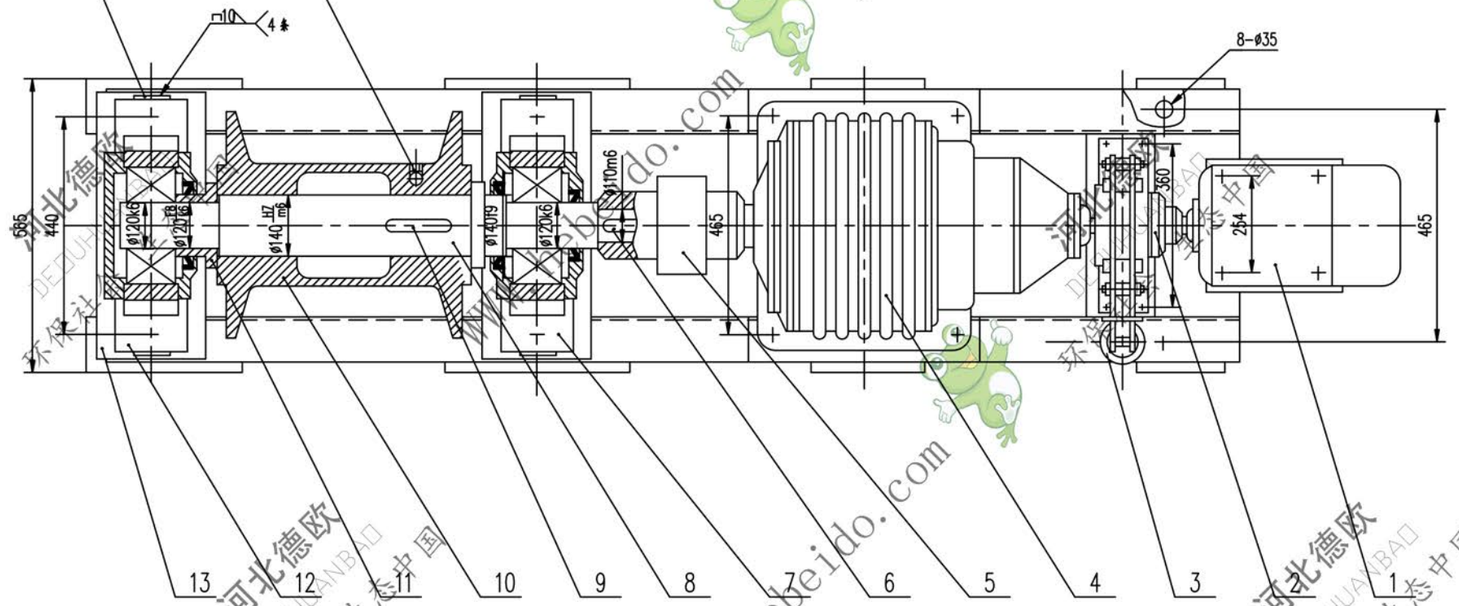

技术特性

额定牵引力		27 KN
牵引速度		0.32~0.42 m/s
钢丝绳		6X19-15.5-185-Ⅰ-甲-右
最大卧绳长度		110
电动机	型 号	Y160L-6
	速 比	11 KW
	转 速	970 r/min
减速机	型 号	NGW72-12
	速 比	50
制动器	型 号	YWZ3-250/25
	制动力矩	400 N.m

序号	代号	名称	数量	材料	单重	总重	备注
					重量(kg)		
33	D71-9	垫片组13	4	Q235-A	0.11	0.44	借用
32	GB95-85	垫圈 12	4	——	0.005	0.02	
31	GB6170-86	螺母 M12	8	——	0.016	0.112	
30	GB5782-86	螺栓 M12X70	4	——	0.07	0.328	
29	ⅡD74-6	垫片组17	4	Q235-A	0.12	0.48	借用
28	GB95-85	垫圈 16	4	——	0.011	0.044	
27	GB6170-86	螺母 M16	8	——	0.034	0.272	
26	GB5782-86	螺栓 M16X60	4	——	0.111	0.444	
25	ⅡD73-5	垫片组31	4	Q235-A	0.48	1.92	借用
24	GB853-76	垫圈 30	4	——	0.13	0.52	
23	GB95-85	垫圈 30	4	——	0.051	0.204	
22	GB6170-86	螺母 M30	8	——	0.234	1.872	
21	GB5782-86	螺栓 M30X140	4	——	1.07	4.284	
20	GB95-85	垫圈 24	4	——	0.032	0.128	
19	GB6170-86	螺母 M24	8	——	0.112	0.896	
18	GB5782-86	螺栓 M24X120	4	——	0.55	2.2	
17	GB77-85	螺钉 M16X30	2	——	0.047	0.094	
16	ⅡD74-5	压块	2	Q235-A	0.01	0.02	
15	ⅡD71-8	垫片组25	4	Q235-A	0.33	1.32	借用
14	ⅡD71-5	挡块	2	Q235-A	0.09	0.36	借用
13	ⅡD74.4	底座	1	铸件	267	267	
12	DⅢZ1412	轴承座	1	铸件	70.2	70.2	通用
11	ⅡD74-3	轴套	1	Q235-A	4.09	4.09	
10	ⅡD74-2	卷筒	1	ZG230-450	191.8	191.8	
9	GB1096-79	键 36X125	1	45	0.66	0.66	
8	ⅡD74-1	轴	1	45	11.6	11.6	
7	DⅢZ1112	轴承座	1	铸件	69.2	69.2	通用
6	GB1096-79	键 28X140	1	45	0.47	0.47	
5	ZL8	联轴器 JT110X167 / JT110X167	1	——	90.6	90.6	
4		减速器NGW72-12	1	——	350	350	
3		制动器YWZ3-250/451	1	——	63	63	
2	MLL6-Ⅰ-250	联轴器 42X112 / J45X84MT6-b	1	——	21.7	21.7	
1		电动机 Y160L-6	1	——	195	195	

技术要求

1. 钢丝绳在卷筒上缠绕的最少安全圈数不少于3圈.
2. 钢丝绳在卷筒上缠绕时, 应使钢丝绳从卷筒下方绕出.

设计	李旭鹏	工艺会审		合同号	绞车	DTIID74	
校对		批准	郝海波			图样标记	重量 dkg 比例
复核	刘飞	图形输入					1455
标准化检查		日期			部件	德欧环保	共 页 第 页

A1 图纸文件名