DTⅡZ1120

标记	文件号	修改内容	签名	日期

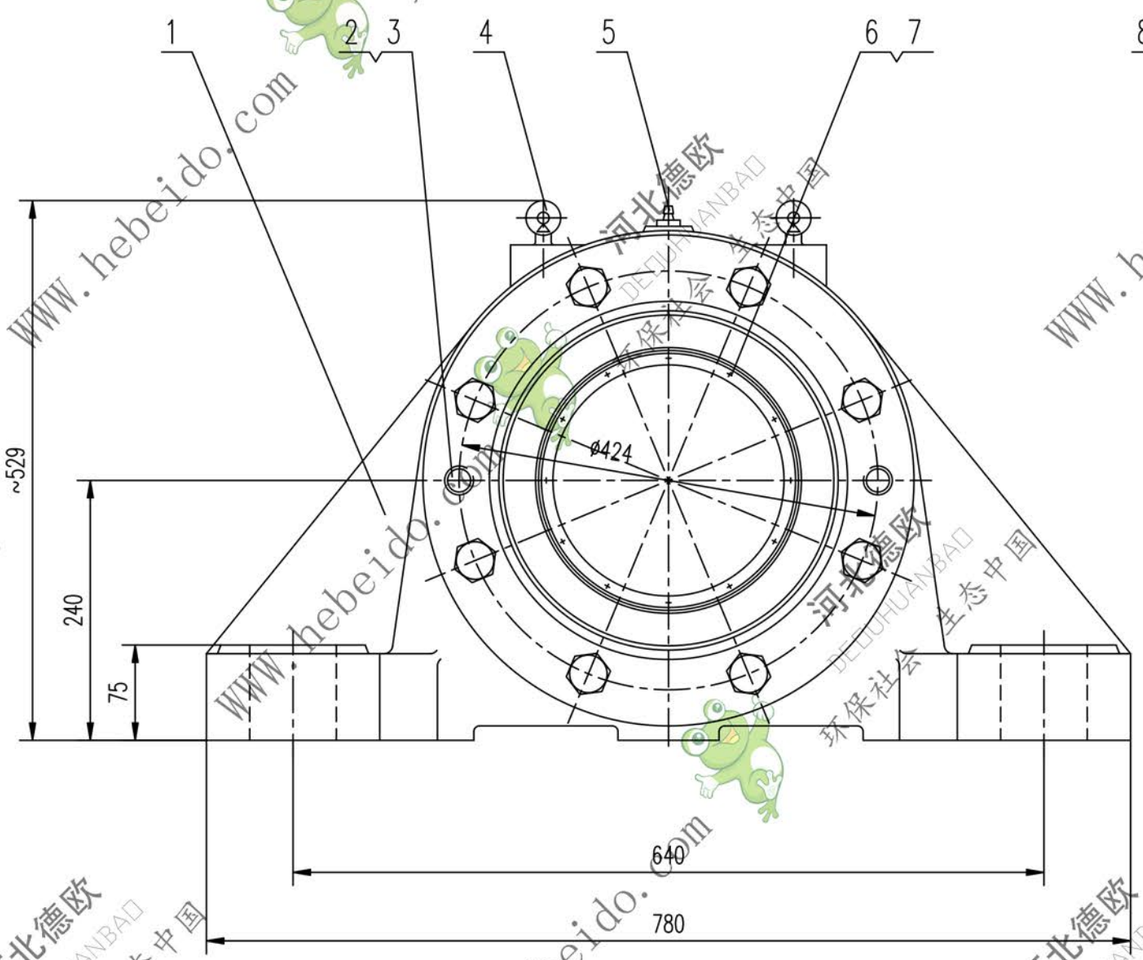

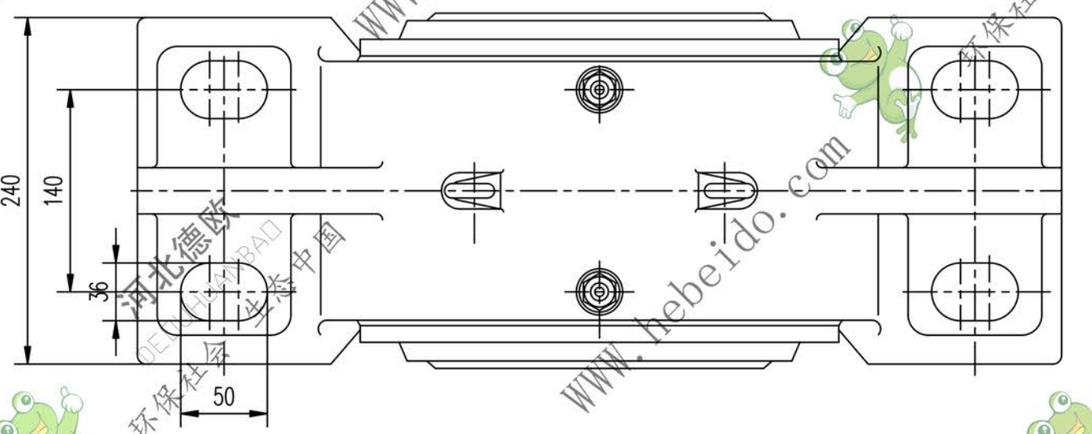

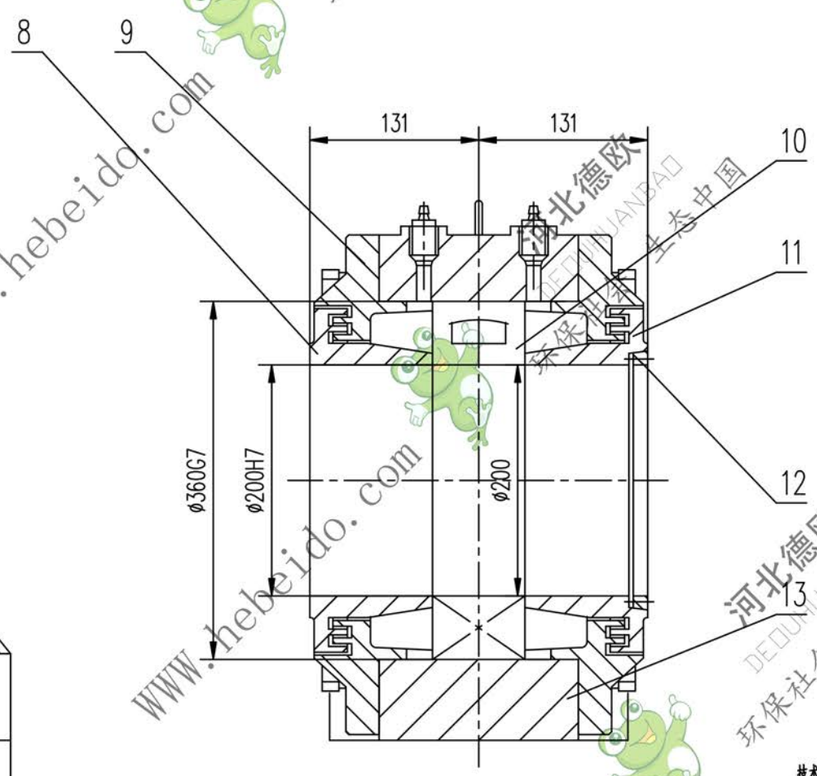

技术要求

序4 吊环螺钉仅用于吊轴承座，吊滚筒组时不得使用

序号	代号	名称	数量	材料	单重	总重	附注
					重量(kg)		
13	ⅡZ1120-6	纸垫 δ0.5	4	软钢纸板	0.021	0.084	
12	ⅡZ1120-5	紧定套	1	45	1.18	1.18	
11	ⅡZ1120-4	内密封环(Ⅱ)	1	HT200	14.6	14.6	
10	GB288-87	轴承 53540	1		47.7	47.7	
9	ⅡZ1120-3	外密封环	2	HT200	25.8	51.6	
8	ⅡZ1120-2	内密封环(Ⅰ)	1	HT200	16.1	16.1	
7	GB93-87	垫圈 8	12		0.00153	0.0184	
6	GB5780-86	螺栓 M8X40	12		0.02	0.24	
5	GB1152-79	油杯 M10X1	2		0.016	0.032	
4	GB825-76	吊环螺钉 M20	2		0.47	0.94	
3	GB93-87	垫圈 20	16		0.015	0.24	
2	GB5780-86	螺栓 M20X80	16		0.213	3.41	
1	ⅡZ1120-1	座体	1	ZG20-450	172	172	

合同号			
设计	李建通	工艺会审	
校对		批准	姜海波
复核	刘飞	图形输入	
标准化检查		日期	

轴承座

部件

DTⅡZ1120

图样标记	重量 kg	比例
	308.1	

共 页 第 页

A2 | 图纸文件名 | z1120