DTD3J22352

标记	文件号	修改内容	签名	日期

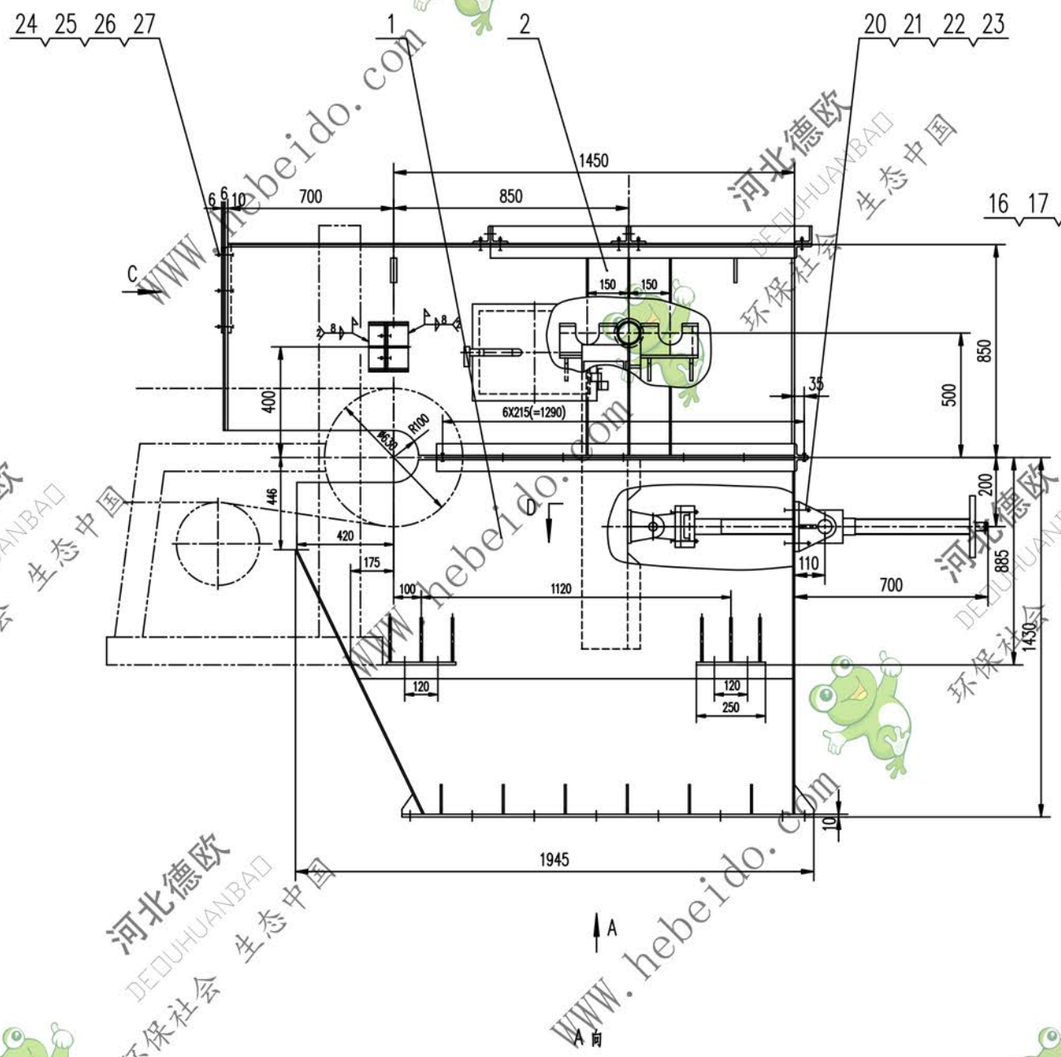

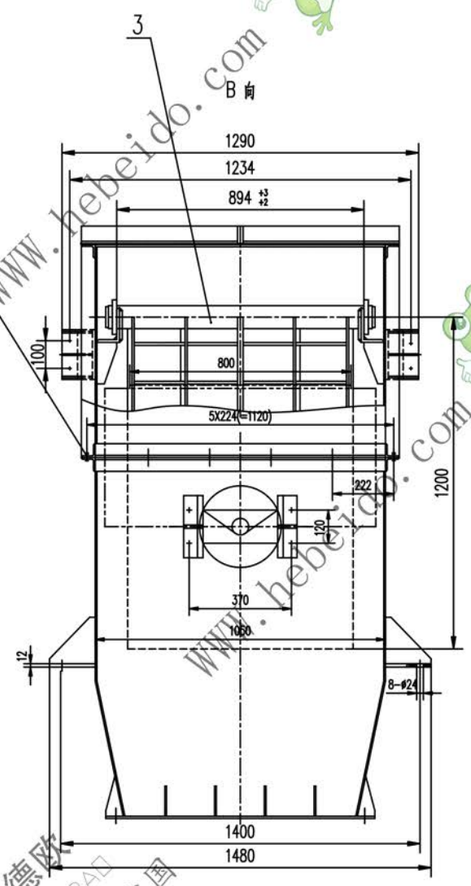

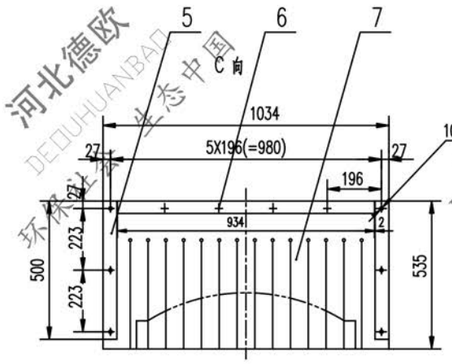

技术要求

1. 件号7防尘橡胶帘现场安装调试时切割成与物料断面一致的形状。
2. 根据定货注明的清扫器种类及图示清扫器安装尺寸在件号1漏斗体两侧开孔定货未注时不开孔。

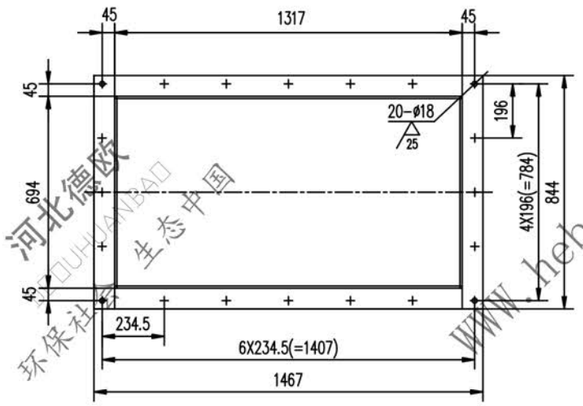

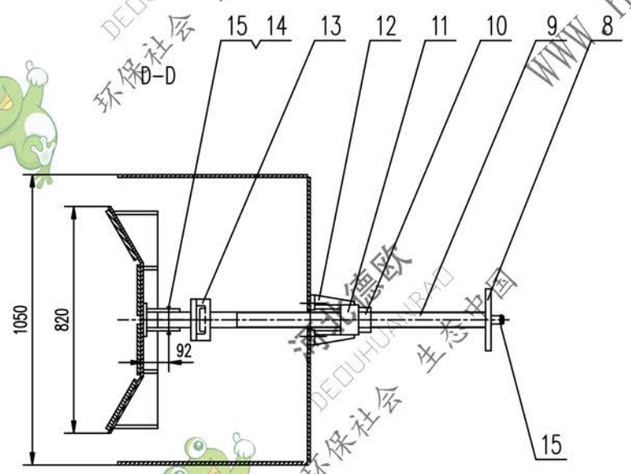

序号	代号	名称	数量	材料	单重	总重	备注
					重量(kg)		
27	GB97.1-86	垫圈 10	10	——	0.004	0.04	
26	GB93-87	垫圈 10	10	——	0.003	0.03	
25	GB41-86	螺母 M10	10	——	0.011	0.11	
24	GB5780-86	螺栓 M10X35	10	——	0.025	0.25	
23	GB97.1-86	垫圈 20	4	——	0.017	0.068	
22	GB93-87	垫圈 20	4	——	0.015	0.06	
21	GB41-86	螺母 M20	4	——	0.062	0.248	
20	GB5780-86	螺栓 M20X60	4	——	0.183	0.732	
19	GB97.1-86	垫圈 16	18	——	0.011	0.198	
18	GB93-87	垫圈 16	18	——	0.008	0.144	
17	GB41-86	螺母 M16	18	——	0.034	0.612	
16	GB5780-86	螺栓 M16X45	18	——	0.08	1.44	
15	GB91-86	销 6.3X45	2	——	0.01	0.02	
14	GB882-86	销轴 B30X75	1	——	0.445	0.445	
13	03J22342.10	铰	1	部件	12.204	12.204	借用
12	03J22342.9	支座	2	部件	4.328	8.656	借用
11	03J22342-8	挡导	1	部件	14.24	14.24	借用
10	03J22342-7	锁紧螺母	1	45	1.28	1.28	借用
9	03J22342-6	螺杆	1	45	24.24	24.24	借用
8	03J22342-5	手轮	1	HT200	5.73	5.73	借用
7	03J22342-4	防尘橡胶帘	1	工业橡胶1615	4.979	4.979	借用
6		钢板 6X50X930	1	Q235-A	2.19	2.19	
5		钢板 6X50X500	2	Q235-A	1.178	2.356	
4	02J22241.3	连接座	2	部件	7.716	15.432	借用
3	03J22342.3	可调挡板	2	部件	233.975	233.975	借用
2	03J22352.2	护罩	1	部件	534.527	534.527	
1	03J22352.1	漏斗体	1	部件	577	577	

合同号				
设计	韩福延	工艺会审	头部漏斗	DTD3J22352
校对		批准		图样标记 重量 kg 比例
审核	刘飞	图形输入		S 1441 1:11
标准化审查		日期	部件	共 76 页 第 20 页

A1 | 图纸文件名 | 61/03J22352