J321Z1092

标记	文件号	修改内容	签名	日期

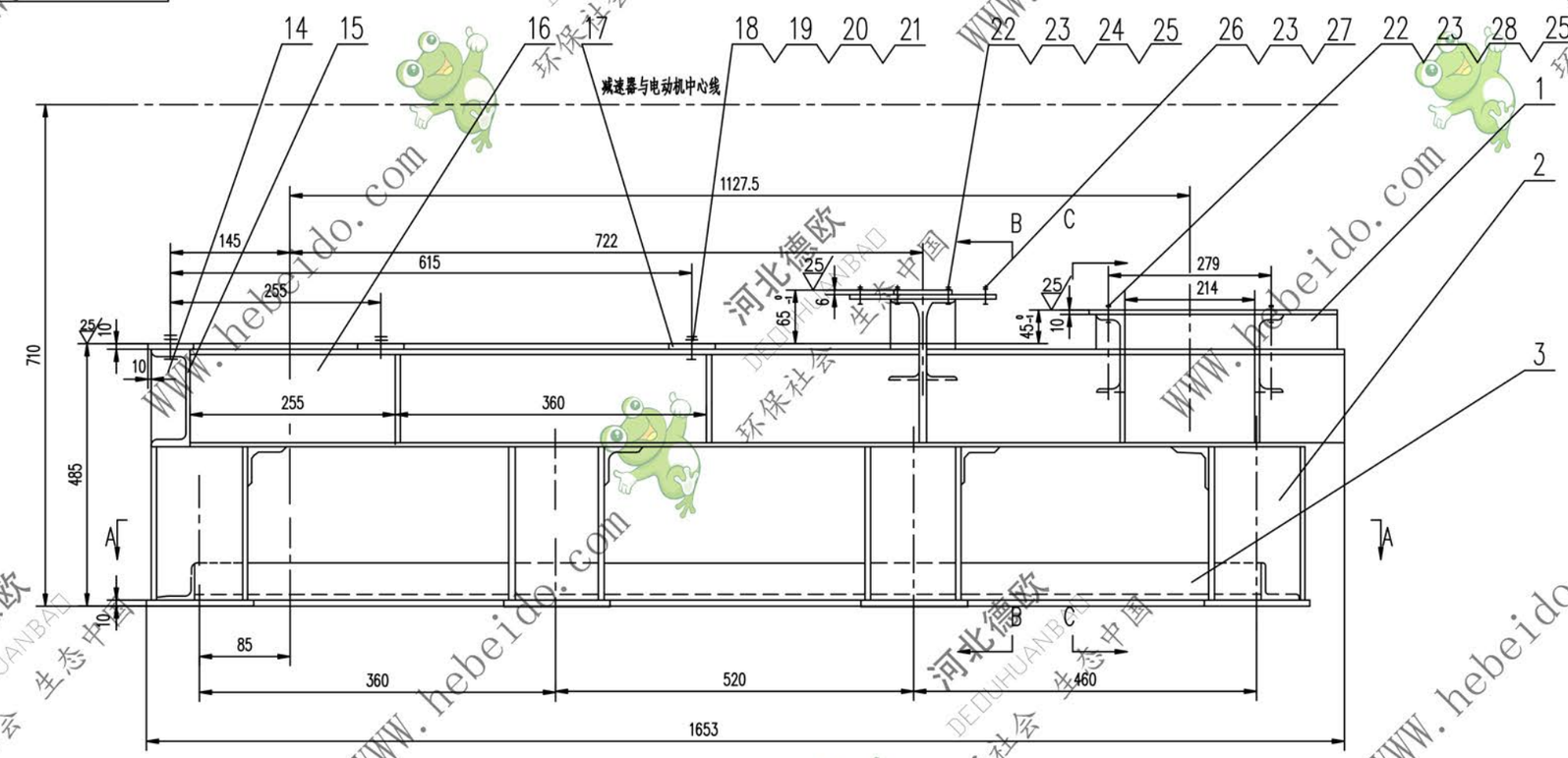

C–C

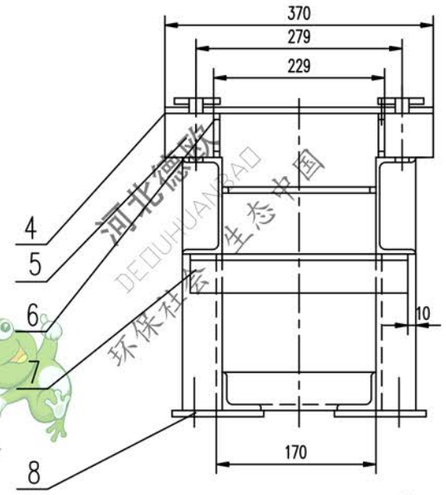

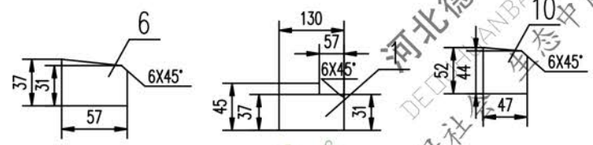

A–A

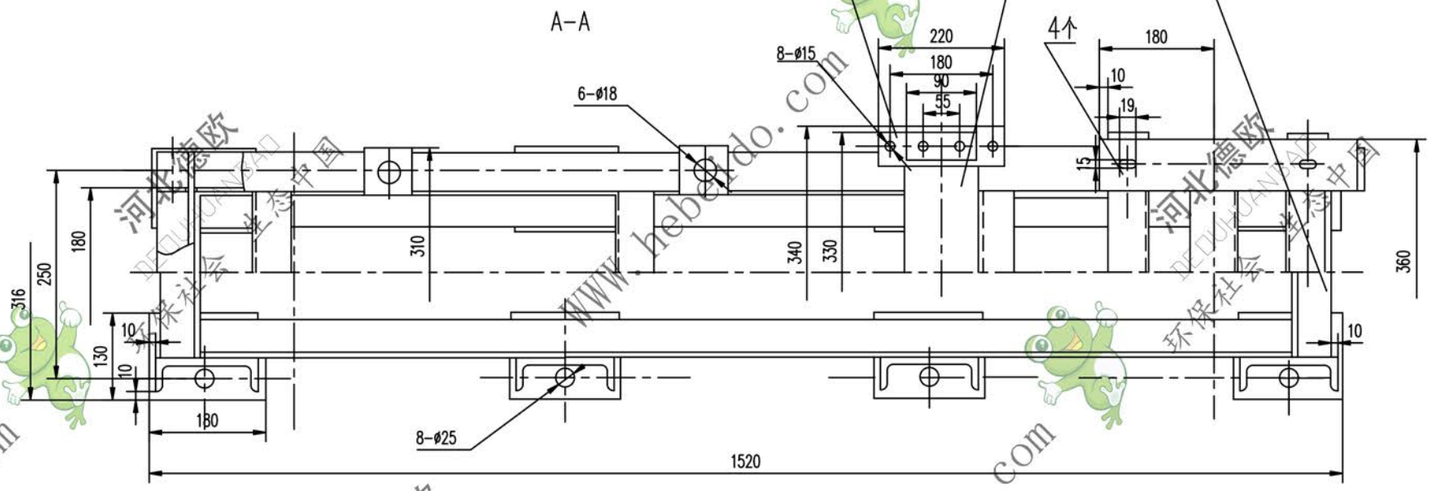

B–B

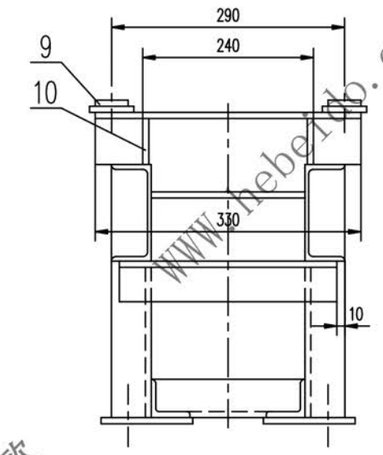

技术要求

1. 未注焊缝为连续角焊，焊缝高度为被焊件最小厚度，或为对接焊。
2. 所有下料周边表面粗糙度为 100
3. 所有孔表面粗糙度为 25
4. 本架体应符合GB10595–89中3.11的规定。

序号	代号	名称	数量	材料	单重	总重	附注
					重量(kg)		
28	GB853–88	垫圈 12	4	成品	0.002	0.008	
27	GB93–87	垫圈 12	4	成品	0.005	0.02	
26	GB5784–86	螺栓 M12X35	4	成品	0.068	0.272	
25	GB97.1–85	垫圈 12	8	成品	0.005	0.04	
24	GB852–88	垫圈 12	4	成品	0.004	0.016	
23	GB41–86	螺母 M12	20	成品	0.016	0.326	
22	GB5784–86	螺栓 M12X75	8	成品	0.085	0.68	
21	GB97.1–85	垫圈 20	6	成品	0.017	0.102	
20	GB853–88	垫圈 20	6	成品	0.047	0.282	
19	GB41–86	螺母 M20	12	成品	0.062	0.744	
18	GB5784–86	螺栓 M20X110	6	成品	0.324	1.944	
17		钢板 (10)X80X80	6	Q235–A	0.502	3.012	
16		槽钢 160X63x6.5–1580	2	Q235–A	27.22	54.44	
15		槽钢 160X63X6.5–296	1	Q235–A	5.1	5.1	
14		钢板 δ8	12	Q235–A	0.475	5.7	
13		钢板 8X50X220	2	Q235–A	0.691	1.382	
12		工字钢 200X100X7–330	1	Q235–A	9.207	9.207	
11		角钢 50X50X5–170	2	Q235–A	0.641	1.282	
10		钢板 δ8	4	Q235–A	0.176	0.704	
9		钢板 (6)X40X90	2	Q235–A	0.17	0.34	
8		钢板 10X130X180	8	Q235–A	1.837	14.7	
7		角钢 50X50X5–276	4	Q235–A	1.041	4.164	
6		钢板 δ8	2	Q235–A	0.123	0.246	
5		槽钢 160X63X6.5–370	2	Q235–A	6.375	12.75	
4		钢板 (10)X90X425	2	Q235–A	3.003	6.006	
3		角钢 50X50X5–1380	2	Q235–A	5.203	10.41	
2		槽钢 160X63X6.5–305	8	Q235–A	5.255	42.04	
1		钢板 δ8	2	Q235–A	0.335	0.67	

合同号		驱动装置架	J321Z1 092		
设计	韩晓晨	工艺会审	Ⅲ型 Ⅳ型	焊接标记	重量 kg / 比例
校对		批准	韩晓晨		176.6
复核	刘飞	图形输入	部件	德欧华南	共 页
标准化检查		日期			第 页

A1 原始文件名 J321092